Chapa metálica
Esc.: (1 : 1)

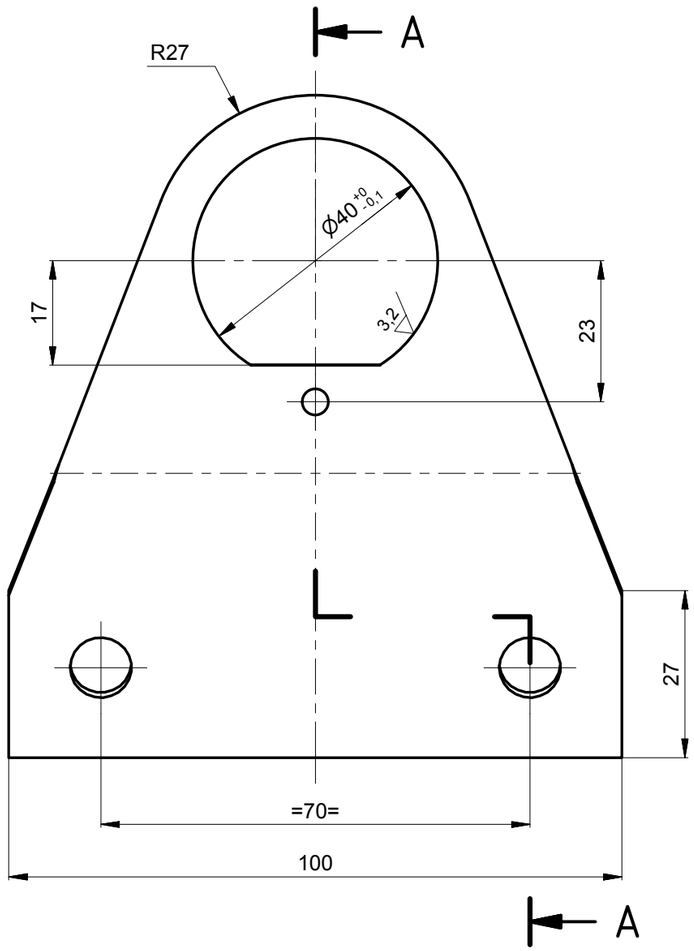

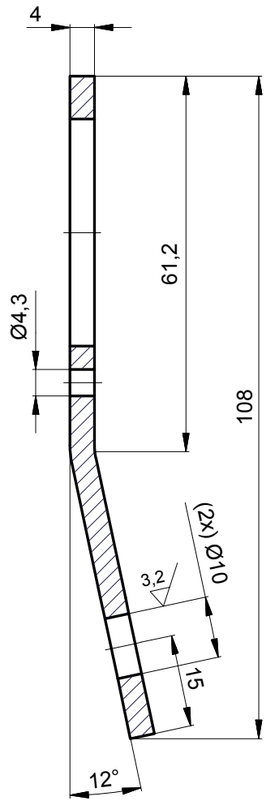

Sección A-A
Esc.: (1 : 1)

Esfera (Rótula)
Esc.: (1.25 : 1)

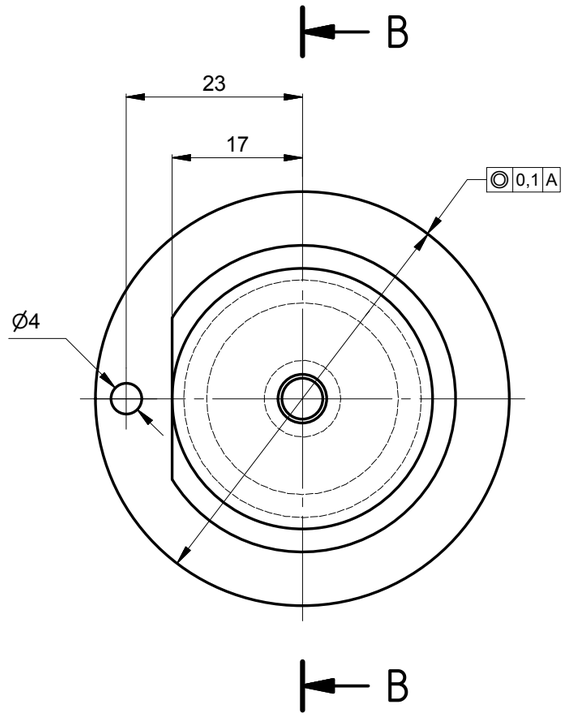

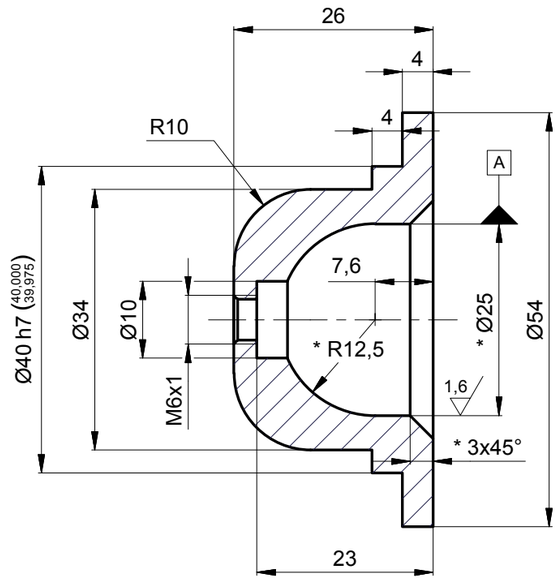

Sección B-B
Esc.: (1.25 : 1)

NOTA:
1. Pulir aristas vivas
2. * No aplicar pintura en esta zona

Pintura Electrostática
Color: Gris claro
3,2
1,6

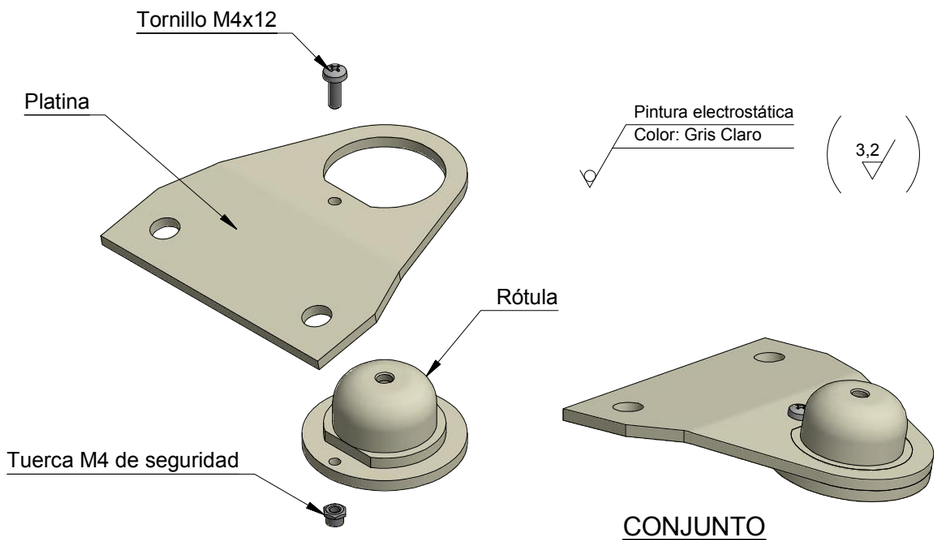

CONJUNTO

| | | |